OECODENS

FR

Tableau de commande

OE-tronic 3

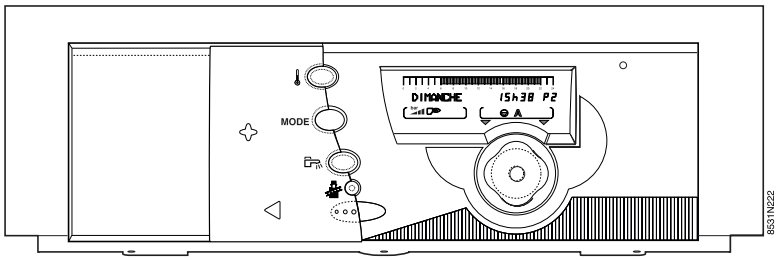

Notice d'installation et d'entretien

300001764-001-B

ŒRTLI

Sommaire

1 Introduction 3

1.1 Symboles utilisés 3
1.2 Déclaration de conformité / Marquage CE 3

2 Description technique 4

2.1 Description générale 4
2.2 Caractéristiques techniques 4
2.3 Interface utilisateur 5
2.3.1 Afficheur 5
2.3.2 Touches accessibles lorsque le volet est fermé 6
2.3.3 Touches accessibles lorsque le volet est ouvert 6
2.4 Principe de fonctionnement 6

3 Installation 7

3.1 Montage de la sonde extérieure 7
3.1.1 Choix de l'emplacement 7
3.1.2 Emplacements déconseillés 7
3.1.3 Mise en place 7
3.2 Montage des options 7
3.3 Raccordements électriques 8
3.4 Schéma de principe 9

4 Réglages "Utilisateurs" 10

4.1 Généralités 10
4.2 Valeurs mesurées 10
4.3 Réglage de l'heure et de la date - Heure d'été 11
4.4 Réglage des températures de consigne 11
4.4.1 Température de consigne chauffage 11
4.4.2 Température de consigne eau chaude sanitaire 11
4.5 Sélection d'un programme 12
4.5.1 Programmes chauffage 12
4.5.2 Programme ballon 12
4.5.3 Programme auxiliaire 12
4.6 Personnalisation des programmes 13
4.6.1 Programmation d'usine 13
4.6.2 Accès au menu programmation 13
4.6.3 Réinitialisation des programmes 14
4.6.4 Programmation personnalisée 14
4.7 Choix du mode de fonctionnement 16

5 Réglages "Installateur" 17

5.1 Généralités 18
5.2 Réglages "professionnel" 18
5.3 Réglages relatifs à un circuit de chauffage 20
5.4 Réglages relatifs à l'ECS 22
5.5 Réglages relatifs à l'affectation des circuits hydrauliques 23

6 Mise en service 25

6.1 Mise en service ou redémarrage après un arrêt prolongé 25
6.2 Réglage de la puissance chaudière pour la mesure des émissions et le test du thermostat de sécurité 25

7 Messages d'erreurs 26

8 Contrôle des paramètres et des entrées/sorties (mode tests) 28

9 Pièces de rechange 30

1 Introduction

1.1 Symboles utilisés

Attention danger
Risque de dommages corporels et matériels. Respecter impérativement les consignes pour la sécurité des personnes et des biens

Information particulière
Tenir compte de l'information pour maintenir le confort

Renvoi
Renvoi vers d'autres notices ou d'autres pages de la notice

ECS : Eau chaude sanitaire

1.2 Déclaration de conformité / Marquage CE

Le présent produit est conforme aux exigences des Directives européennes et normes suivantes :

- 2006/95/CE Directive Basse Tension.
  Norme visée : EN 60.335.1.
- 2004/108/CE Directive Compatibilité Electromagnétique.
  Normes génériques : EN 61000-6-3 ; EN 61000-6-1.

2 Description technique

2.1 Description générale

Le tableau de commande OE-tronic 3 permet d'assurer le fonctionnement automatique de la chaudière gaz à condensation OEUBM3 intégrée dans le préparateur solaire Oertlisol OECODENS.

- Le tableau de commande OE-tronic 3 avec régulateur intégré assure le fonctionnement automatique du chauffage en fonction de :
  - La température extérieure.
  - La température ambiante lorsqu'une commande à distance (option) est raccordée.
- Le tableau de commande OE-tronic 3 permet :
  - La régulation indépendante d'un circuit direct sans vanne mélangeuse et d'un circuit avec vanne mélangeuse.
  - La protection antigel de l'installation et de l'ambiance en cas d'absence.
- La livraison de base du tableau de commande OE-tronic 3 pour le raccordement d'un circuit sans vanne comprend :
  - Une sonde extérieure
  - Une sonde chaudière précâblée
  - Une sonde de retour
  - Un manomètre électronique

Options :

- Commande à distance interactive (Colis **AD194**)

Une commande à distance peut être raccordée pour chacun des circuits.

2.2 Caractéristiques techniques

Alimentation électrique : 230 V - 50 Hz

Réserve de marche de l'horloge : 2 ans minimum.

■ Caractéristiques de la sonde extérieure

Température	Résistance
- 20 °C	2392 Ω
- 16 °C	2088 Ω
- 12 °C	1811 Ω
- 8 °C	1562 Ω
- 4 °C	1342 Ω
0 °C	1149 Ω
4 °C	984 Ω
8 °C	842 Ω
12 °C	720 Ω
16 °C	616 Ω
20 °C	528 Ω
24 °C	454 Ω

■ Caractéristiques des sondes d'eau

Température	Résistance
0 °C	32014 Ω
10 °C	19691 Ω
20 °C	12474 Ω
25 °C	10000 Ω
30 °C	8080 Ω
40 °C	5372 Ω
50 °C	3661 Ω
60 °C	2535 Ω
70 °C	1794 Ω
80 °C	1290 Ω
90 °C	941 Ω

2.3 Interface utilisateur

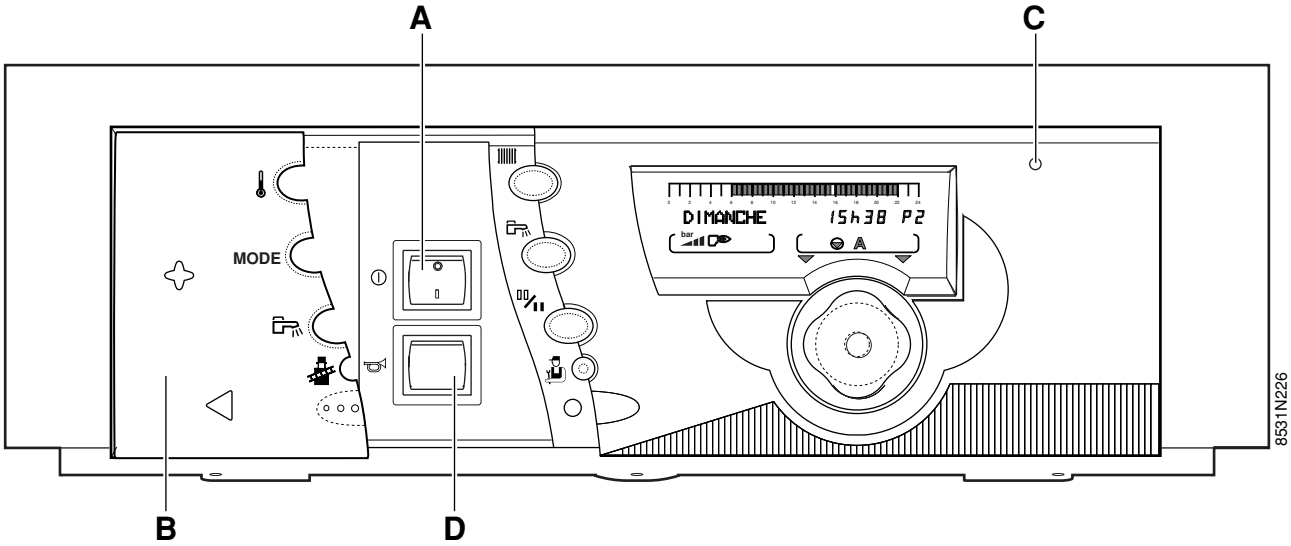

A Interrupteur général Marche / Arrêt

B Volet d'accès aux touches de réglages et de programmation

C Voyant Marche/Alarme
Led rouge allumée : Brûleur en sécurité
Led rouge clignotante : Fonctionnement anormal. Voir page 26.

D Bouton de réarmement du coffret de sécurité

Le tableau de commande doit toujours être sous tension pour bénéficier de la fonction antigommage de la pompe de chauffage.
Utiliser le mode "été" pour la période souhaitée de coupure de chauffage.

Si une commande à distance est raccordée, elle n'aura pas d'affichage quand l'interrupteur général est en position Arrêt.

2.3.1 Afficheur

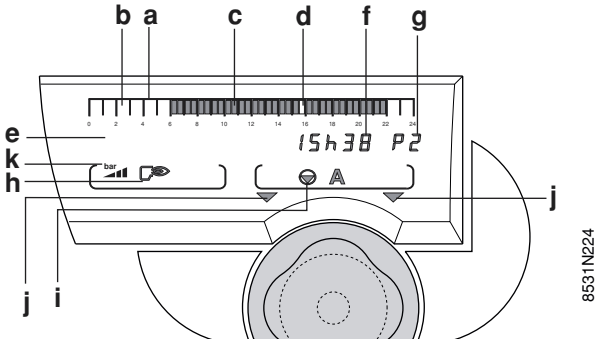

a Barre graphique d'affichage du programme du circuit A, B ou C (en zone **i**)

b Zone éteinte : indique une période de chauffage éco ou une période de "chargement ballon non autorisé"

c Zone illuminée : indique une période de chauffage confort ou une période de "chargement ballon autorisé"

d Curseur clignotant indiquant l'heure courante

e Affichage texte

f Affichage numérique (heure courante, valeurs réglées, paramètres, etc...)

g Affichage du programme actif, P1, P2, P3, P4

h Symboles signalant l'état actif des entrées/sorties

- Brûleur en marche :
  - : Augmentation de la puissance du brûleur
  - : Diminution de la puissance du brûleur
- Marche pompe de charge eau chaude sanitaire
- Régime été forcé

i Symboles de fonctionnement des circuits

- Ouverture de la vanne 3 voies
- Fermeture de la vanne 3 voies
- Pompe du circuit affiché en marche
- A, B Nom du circuit affiché

j Les flèches clignotent lorsqu'il faut régler le paramètre affiché à l'aide du bouton rotatif

k Affichage de la pression d'eau côté utilisation

- Pression insuffisante : ajouter de l'eau (0 - 0.5 bar)
- Ajout d'eau conseillé (0.5 - 1 bar)
- Pression correcte (1 - 2 bar)
- Trop de pression (> 2 bar)

2.3.2 Touches accessibles lorsque le volet est fermé

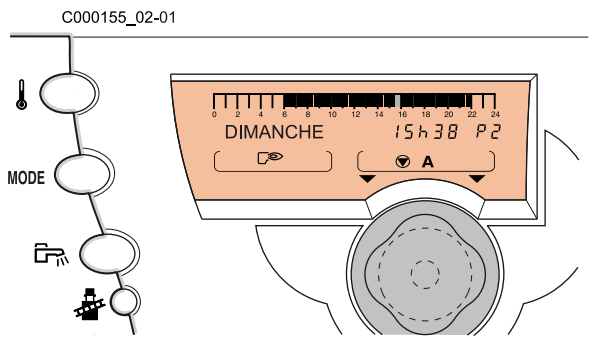

Touche de réglage des températures

- Température confort
- Température éco
- Température eau chaude sanitaire

Quand on appuie sur cette touche, le programme horaire actif correspondant au circuit s'affiche dans la barre graphique

MODE **Touches de sélection des modes de fonctionnement**

- Automatique (Fonctionnement selon le programme horaire)
- Manuel
- Marche forcée à température confort jusqu'à...
- Marche forcée à température confort permanent
- Marche forcée à température éco jusqu'à...
- Marche forcée à température éco permanent
- Vacances (Fonctionnement en antigel pendant la durée programmée)
- Eté

Touche de relance d'une charge du préparateur d'ECS

Mode Chargement du ballon autorisé pendant une heure

Touche ramoneur

Marche forcée du brûleur pendant 10 minutes

Bouton de réglage rotatif

Permet d'augmenter ou de réduire la valeur de consigne affichée

2.3.3 Touches accessibles lorsque le volet est ouvert

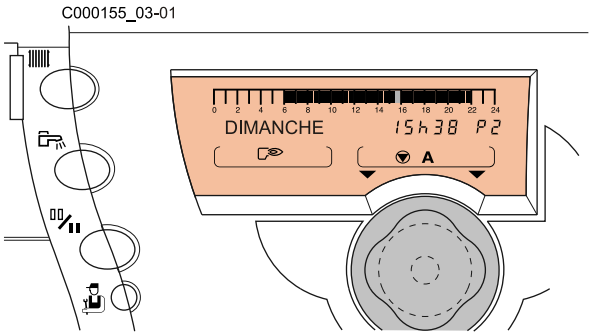

Accès à la programmation horaire des circuits chauffage

Accès à la programmation horaire du circuit ECS et de la sortie auxiliaire

Changement de programmation Confort / Eco

Touche d'accès aux paramètres réservés à l'installateur

Bouton de réglage rotatif et poussoir

2.4 Principe de fonctionnement

Le tableau OE-tronic 3 permet la programmation et la régulation de la chaudière en fonction de la température extérieure.

La régulation du chauffage est assurée par l'action du régulateur sur le brûleur, les pompes et éventuellement la ou les vanne(s) mélangeuse(s).

Le raccordement d'une commande à distance permet l'autoadaptativité de la pente et du décalage parallèle de la courbe de chauffe.

La fonction antigel de l'installation est active quel que soit le mode de fonctionnement. La fonction antigel redémarre la chaudière lorsque la température extérieure est inférieure à la valeur limite préréglée à +3°C.

Le régulateur permet une protection antilégionellose.

3 Installation

3.1 Montage de la sonde extérieure

3.1.1 Choix de l'emplacement

Choisir un emplacement :

- sur une façade de la zone à chauffer, au nord si possible
- sous l'influence des variations météorologiques
- protégé des rayonnements solaires directs
- facile d'accès

Z : Zone habitée et contrôlée par la sonde

H : Hauteur habitée et contrôlée par la sonde

A : Emplacement conseillé sur un angle

B : Emplacement possible

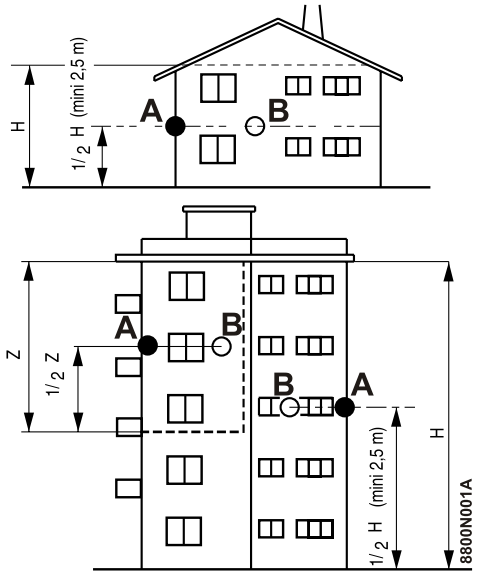

3.1.2 Emplacements déconseillés

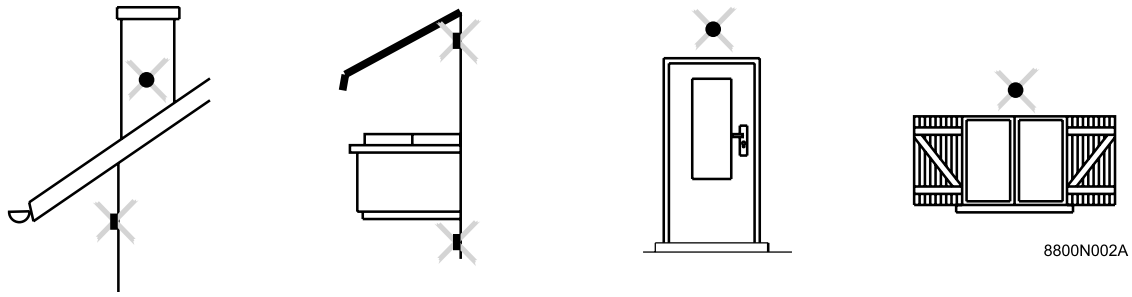

3.1.3 Mise en place

① Vis à bois CB Ø 4 + chevilles (livrées)

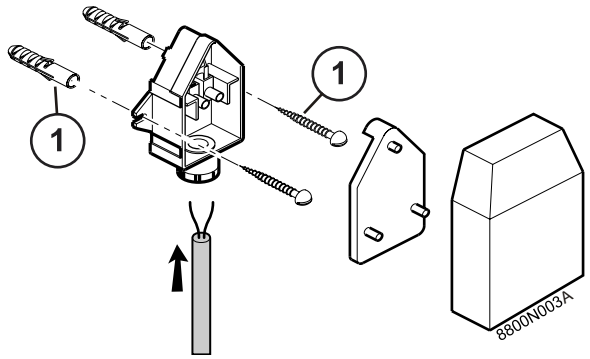

3.2 Montage des options

Voir : Notice de l'option.

3.3 Raccordements électriques

Avant toute intervention sur l'installation de chauffage, il convient de couper l'alimentation (via le fusible approprié ou un interrupteur général, par exemple) et de prévenir toute remise en service.

Les raccordements doivent être effectués par un professionnel qualifié.

Ne pas modifier les connexions intérieures du tableau de commande.

Séparer les câbles de sondes des câbles 230 V.
Dans la chaudière : Utiliser les 2 passe-fils de la chaudière :
Utiliser 2 chemins de câbles distants d'au moins 10 cm.

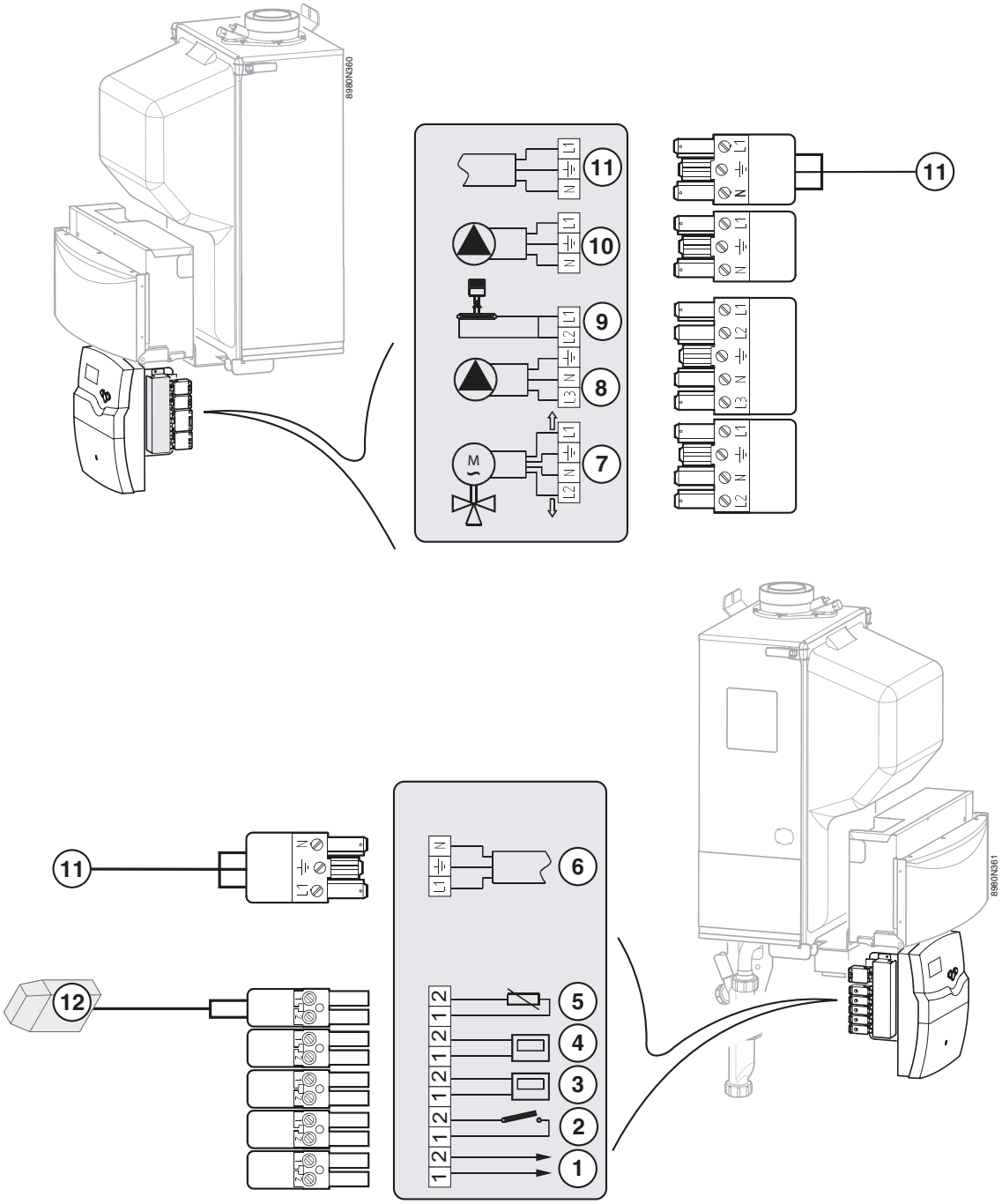

① Entrée
② Sortie relais téléphonique
③ Sonde d'ambiance pour circuit A
④ Sonde d'ambiance pour circuit B
⑤ Sonde extérieure
⑥ Alimentation 230 VAC / 50 Hz
⑦ Vanne 3 voies
⑧ Pompe circuit B
⑨ Thermostat de sécurité
⑩ Sortie auxiliaire
⑪ Alimentation 230 V
⑫ Sonde extérieure

3.4 Schéma de principe

Voir : Notice technique de la chaudière.

4 Réglages "Utilisateurs"

4.1 Généralités

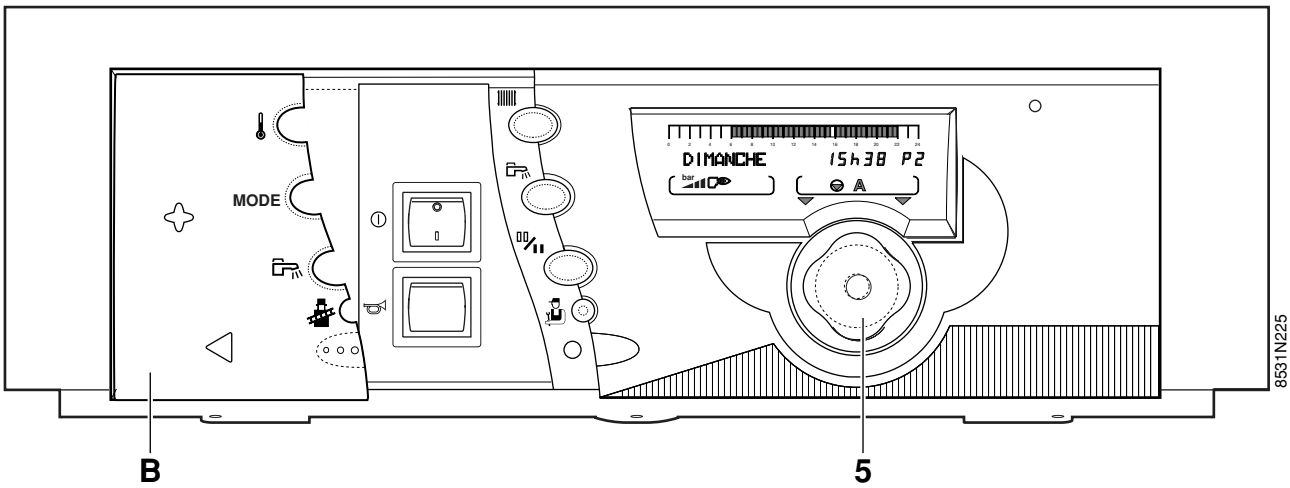

B Volet d'accès aux touches de réglages et de programmation

5 Bouton rotatif

Quand le volet est ouvert, les touches permettent de visualiser les mesures, de modifier les programmes et de régler différents paramètres.

Les paramètres sont regroupés par circuit et par catégorie. Un groupe est accessible par une touche ou combinaison de touches (accès professionnel) et les paramètres peuvent être visualisés par appuis successifs sur le bouton rotatif. La modification se fait par rotation du bouton rotatif.

La composition et l'ordre d'apparition des différents paragraphes sont donnés dans les chapitres suivants.

Les différents réglages et la programmation restent mémorisés même après une coupure de courant.

4.2 Valeurs mesurées

Pour visualiser les paramètres suivants, ouvrir le volet et appuyer plusieurs fois sur le bouton rotatif :

TEMP.EXTERIEUR	Température extérieure
TEMP.CHAUDIERE	Température d'eau de la chaudière
TEMP. DEPART B *	Température d'eau du circuit B
TEMP. DEPART C *	Température d'eau du circuit C
TEMP. BALLON *	Température d'eau du ballon eau chaude sanitaire
TEMP. AMB A *	Température ambiante A
TEMP. PISCINE	Température piscine
TEMP. AMB B *	Température ambiante B
TEMP. AMB C *	Température ambiante C
TEMP. FUMEES *	Température des fumées
TEMP.TAMPON	Température du ballon tampon
TEMP. RETOUR *	Température retour
PRESSION(BAR)	Affichage de la pression d'eau
V.VENT.(TR/MN)	Affichage de la vitesse du ventilateur
PUISSANCE INST	Affichage de la puissance actuelle de la chaudière (%) (0% = Pmin ou Arrêt, 100% = Pmax)
COURANT (uA)	Courant d'ionisation
FCT. BRUL.	Nombre d'heures de fonctionnement du brûleur (non réinitialisable)
NB IMPULS.	Nombre de démarrages du brûleur (non réinitialisable)
CTRL OERTLI	Informations réservées au technicien

* La ligne ou le titre n'est affiché que pour les options, circuits ou sondes effectivement raccordés.

4.3 Réglage de l'heure et de la date - Heure d'été

Pour visualiser les paramètres suivants, ouvrir le volet et appuyer plusieurs fois sur le bouton rotatif.

Pour modifier une valeur, tourner le bouton rotatif. Valider par un appui sur le bouton de réglage rotatif.

HEURES

MINUTES

JOUR

MOIS

DATE

ANNEE

HEURE ETE: **AUTO** (Réglage d'usine) : passage automatique à l'heure d'été le dernier dimanche de mars et à l'heure d'hiver le dernier dimanche d'octobre.
MANU : pour les pays où le changement d'heure s'effectue à d'autres dates ou n'est pas en vigueur.

4.4 Réglage des températures de consigne

Volet fermé :

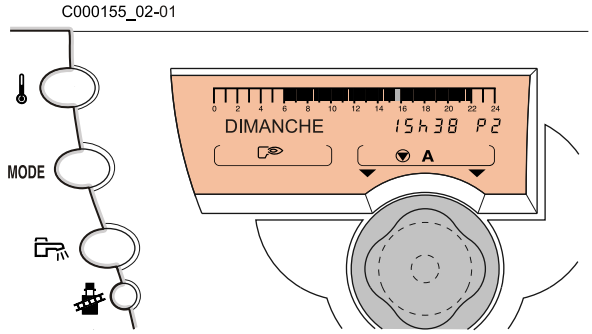

🌡	Touche de réglage des températures
MODE	Touches de sélection des modes de fonctionnement
	Touche de relance d'une charge du préparateur d'ECS
	Touche ramoneur
○	Bouton de réglage rotatif

4.4.1 Température de consigne chauffage

Les températures confort et réduite se règlent séparément pour chaque circuit :

1. Sélectionner la température **confort** ou la température **éco** pour le circuit souhaité par appuis successifs sur la touche 🌡.
2. Régler la température à l'aide du bouton rotatif ○.
3. **Fin du réglage** :
   Après avoir effectué le réglage, l'affichage normal réapparaît après 2 minutes ou en appuyant sur le bouton rotatif ○.

Température	Plage de réglage	Réglage d'usine
Confort	5 à 30 °C Par pas de 0.5 °C	20 °C
Eco	5 à 30 °C Par pas de 0.5 °C	16 °C

ℹ La barre graphique affiche le programme chauffage du jour courant pour le circuit affiché.

4.4.2 Température de consigne eau chaude sanitaire

1. Sélectionner la température d'eau chaude sanitaire en appuyant sur la touche 🌡 et régler la température à l'aide du bouton rotatif.
2. **Fin du réglage** :
   Après avoir effectué le réglage, l'affichage normal réapparaît après 2 minutes ou en appuyant sur le bouton rotatif ○.

Température	Plage de réglage	Réglage d'usine
Eau chaude sanitaire	10 à 80 °C Par pas de 5 °C	55 °C

ℹ En régime été, la barre graphique affiche le programme ECS du jour courant.

4.5 Sélection d'un programme

Volet ouvert :

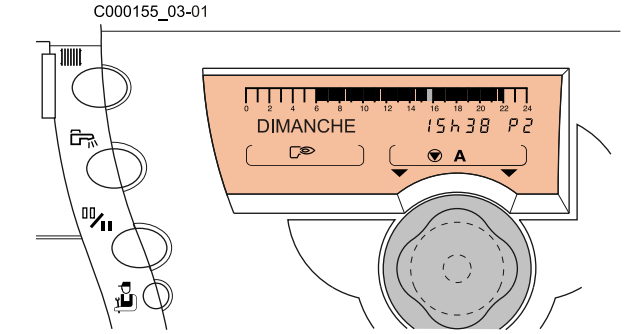

- Accès à la programmation horaire des circuits chauffage
- Accès à la programmation horaire du circuit ECS et de la sortie auxiliaire
- Changement de programmation Confort / Eco
- Touche d'accès aux paramètres réservés à l'installateur
- Bouton de réglage rotatif et poussoir

4.5.1 Programmes chauffage

Le régulateur **OE-tronic 3** intègre 4 programmes chauffage :

- 1 programme fixe **P1**, activé d'usine.
- 3 programmes personnalisables **P2, P3, P4**, pour s'adapter au mode de vie des occupants.

Voir : Personnalisation des programmes.

Affectation d'un programme à un circuit :

1. Sélectionner le circuit à l'aide de la touche .
   Le nom du circuit apparaît dans l'afficheur.
2. Sélectionner le programme P1, P2, P3 ou P4 à l'aide du bouton rotatif.
   La sélection est validée automatiquement après fermeture du volet.

Le programme sélectionné se déroulera automatiquement si aucune dérogation n'a été sélectionnée à l'aide de la touche **MODE**.

Périodes confort - Réglage d'usine		
P1	Lundi - Dimanche	6:00 - 22:00
P2	Lundi - Dimanche	4:00 - 21:00
P3	Lundi - Vendredi	5:00 - 8:00, 16:00 - 22:00
	Samedi, Dimanche	7:00 - 23:00
P4	Lundi - Vendredi	6:00 - 8:00, 11:00 - 13:30, 16:00 - 22:00
	Samedi	6:00 - 23:00
	Dimanche	7:00 - 23:00

Le programme du jour courant peut être visualisé sur la barre graphique à l'aide de la touche .

4.5.2 Programme ballon

Le régulateur **OE-tronic 3** intègre un programme eau chaude sanitaire personnalisable.

Voir : Personnalisation des programmes.

Chargement ballon autorisé - Réglage d'usine		
Ballon	Lundi - Dimanche	5:00 - 22:00

4.5.3 Programme auxiliaire

Le régulateur **OE-tronic 3** intègre un programme auxiliaire personnalisable.

Voir : Personnalisation des programmes.

Période de fonctionnement autorisé - Réglage d'usine		
AUX	Lundi - Dimanche	6:00 - 22:00

4.6 Personnalisation des programmes

4.6.1 Programmation d'usine

Voir : Sélection d'un programme.

4.6.2 Accès au menu programmation

Les paragraphes et lignes sont donnés dans leur ordre d'apparition.
En fin d'intervention, les données sont mémorisées après 2 minutes ou en fermant le volet.

Accès aux réglages	Affichage	Paramètre réglé	Réglage d'usine
1. Ouvrir le volet. **2.** Appuyer sur la touche **3.** Faire défiler le menu en appuyant sur le bouton rotatif	**#PROG. CIRC.A P2 ***	Programme horaire **P2** du circuit **A** s'il est présent	
	PROGTOUS JOURS *	**PROGTOUS JOURS** permet de programmer simultanément tous les jours de la semaine. Chaque jour reste modifiable individuellement par la suite.	
	PROG LUNDI P2 *		
	PROG MARDI P2 *		
	PROG MERCREDI P2 *		
	PROG JEUDI P2 *		
	PROG VENDREDI P2 *		
	PROG SAMEDI P2 *		
	PROG DIMANCHE P2 *		
	STANDARD *	Si **OUI** est validé : rétablit le programme horaire d'usine	NON
	#PROG. CIRC.B P2 *	Programme horaire **P2** du circuit **B** s'il est présent	
	PROGTOUS JOURS *	**PROGTOUS JOURS** permet de programmer simultanément tous les jours de la semaine. Chaque jour reste modifiable individuellement par la suite.	
	PROG LUNDI P2 *		
	PROG MARDI P2 *		
	PROG MERCREDI P2 *		
	PROG JEUDI P2 *		
	PROG VENDREDI P2 *		
	PROG SAMEDI P2 *		
	PROG DIMANCHE P2 *		
	STANDARD *	Si **OUI** est validé : rétablit le programme horaire d'usine	NON
	Lignes identiques pour P3 et P4		
1. Ouvrir le volet. **2.** Appuyer sur la touche **3.** Faire défiler le menu en appuyant sur le bouton rotatif	**#PROG. BALLON ***	Programme horaire circuit ECS	
	PROGTOUS JOURS	**PROGTOUS JOURS** permet de programmer simultanément tous les jours de la semaine. Chaque jour reste modifiable individuellement par la suite.	
	PROG LUNDI *		
	PROG MARDI *		
	PROG MERCREDI *		
	PROG JEUDI *		
	PROG VENDREDI *		
	PROG SAMEDI *		
	PROG DIMANCHE *		
	STANDARD *	Si **OUI** est validé : rétablit le programme horaire d'usine	NON

* La ligne ou le titre n'est affiché que pour les options, circuits ou sondes effectivement raccordés.

Accès aux réglages	Affichage	Paramètre réglé	Réglage d'usine
1. Ouvrir le volet.	**#PROG. AUXIL.** *	Programme horaire sortie auxiliaire	
2. Appuyer sur la touche	**PROGTOUS JOURS**	**PROGTOUS JOURS** permet de programmer simultanément tous les jours de la semaine. Chaque jour reste modifiable individuellement par la suite.	
3. Faire défiler le menu en appuyant sur le bouton rotatif	**PROG LUNDI**		
	PROG MARDI		
	PROG MERCREDI		
	PROG JEUDI		
	PROG VENDREDI		
	PROG SAMEDI		
	PROG DIMANCHE		
	STANDARD	Si **OUI** est validé : rétablit le programme horaire d'usine	NON

* La ligne ou le titre n'est affiché que pour les options, circuits ou sondes effectivement raccordés.

4.6.3 Réinitialisation des programmes

Sélectionner **STANDARD OUI** pour le programme à réinitialiser.

Voir : Accès au menu programmation.

- Tous les programmes personnalisés sont remplacés par leur réglage d'usine.
- Le programme P1 est affecté à tous les circuits chauffage.

4.6.4 Programmation personnalisée

Inscrire les programmes personnalisés dans les tableaux ci-après, puis les enregistrer de la manière suivante :

1. Sélectionner le circuit à programmer à l'aide de la touche / .
2. Sélectionner le programme à configurer à l'aide du bouton rotatif.
3. Sélectionner le jour à personnaliser en appuyant sur le bouton rotatif.

> **PROGTOUS JOURS** permet de programmer simultanément tous les jours de la semaine. Chaque jour reste modifiable individuellement par la suite.

4. Ecrire les zones éclairées ou éteintes (1/2 heure par 1/2 heure) en tournant le bouton vers la droite (inverser la programmation à l'aide de la touche).
   - Les zones éclairées correspondent aux périodes de chauffage "confort", de chargement ballon autorisé ou de fonctionnement autorisé.
   - Les zones éteintes correspondent aux périodes de chauffage "éco", de chargement ballon non autorisé ou de fonctionnement non autorisé.

> Tourner le bouton vers la gauche pour revenir en arrière en cas d'erreur (le programme n'est pas modifié).

5. Procéder de la même façon pour chaque circuit s'il y a lieu.
6. **Fin de la programmation : Fermer le volet pour valider la programmation**. A défaut, le programme écrit précédemment sera automatiquement validé au bout de 2 minutes.

> A la fin de chaque programme horaire, le paramètre **STANDARD** permet de réinitialiser le programme horaire. Sélectionner OUI et valider en appuyant sur le bouton rotatif.

#PROG. CIRC.A

Jour	Périodes confort			
	P1	P2	P3	P4
Lundi	6:00 - 22:00			
Mardi	6:00 - 22:00			
Mercredi	6:00 - 22:00			
Jeudi	6:00 - 22:00			
Vendredi	6:00 - 22:00			
Samedi	6:00 - 22:00			
Dimanche	6:00 - 22:00			

#PROG. CIRC.B

Jour	Périodes confort			
	P1	P2	P3	P4
Lundi	6:00 - 22:00			
Mardi	6:00 - 22:00			
Mercredi	6:00 - 22:00			
Jeudi	6:00 - 22:00			
Vendredi	6:00 - 22:00			
Samedi	6:00 - 22:00			
Dimanche	6:00 - 22:00			

#PROG. CIRC.C

Jour	Périodes confort			
	P1	P2	P3	P4
Lundi	6:00 - 22:00			
Mardi	6:00 - 22:00			
Mercredi	6:00 - 22:00			
Jeudi	6:00 - 22:00			
Vendredi	6:00 - 22:00			
Samedi	6:00 - 22:00			
Dimanche	6:00 - 22:00			

#PROG. BALLON : Eau chaude sanitaire

Jour	Chargement autorisé
Lundi	
Mardi	
Mercredi	
Jeudi	
Vendredi	
Samedi	
Dimanche	

#PROG. AUXIL. : Programmation de la sortie auxiliaire

Jour	Fonctionnement autorisé
Lundi	
Mardi	
Mercredi	
Jeudi	
Vendredi	
Samedi	
Dimanche	

4.7 Choix du mode de fonctionnement

Volet fermé :

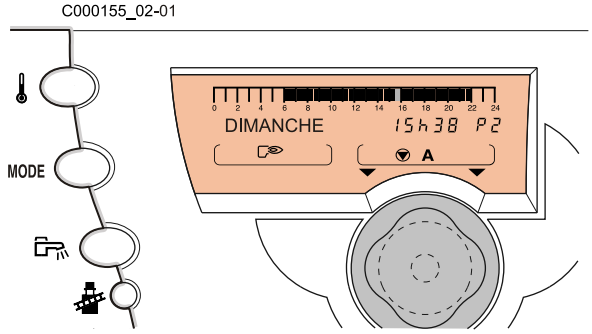

🌡	Touche de réglage des températures
MODE	Touches de sélection des modes de fonctionnement
	Touche de relance d'une charge du préparateur d'ECS
	Touche ramoneur
○	Bouton de réglage rotatif

Les différents modes de fonctionnement sont accessibles par appuis successifs sur la touche **MODE**.

Remarque :

- La touche **MODE** commande simultanément l'ensemble des circuits raccordés.
- Pour modifier le mode de fonctionnement pour un seul des circuits chauffage, utiliser la commande à distance correspondant à ce circuit.
- Une dérogation activée sur la commande à distance est prioritaire par rapport à la dérogation sélectionnée sur le régulateur central.

■ Mode automatique

Permet le déroulement automatique des différents programmes chauffage (P1, P2, P3 ou P4) et eau chaude sanitaire pour chaque jour de la semaine.

Si une dérogation est active sur une commande à distance, le message **VOIR CAD** s'affiche. Dans ce cas, pour forcer le mode **AUTO** sur tous les circuits raccordés, maintenir la touche **MODE** enfoncée pendant 5 secondes.

■ Mode manuel

Le mode Manuel est prévu en dépannage : les différents paramètres de la régulation sont ignorés, seule la température de fonctionnement de la chaudière peut être réglée.

Lorsque le mode Manuel est sélectionné, le brûleur est commandé pour respecter la température "Manuel" réglable à l'aide du bouton rotatif. Les pompes sont en marche forcée et les vannes 3 voies ne sont plus commandées pour pouvoir être positionnées manuellement.

ℹ Le mode Manuel est automatiquement actif en cas de défaut majeur (disparition de la température extérieure...).

■ Mode forcé température "CONFORT JUSQU'A" et "CONFORT PERMANENT"

Le chauffage fonctionne selon la température confort, indépendamment des programmes horaires.

- Par défaut, la dérogation est active jusqu'à minuit. L'heure de fin de dérogation est conservée par défaut pour une nouvelle dérogation.
- La fin de la dérogation "confort" peut être réglée pour une durée maximale de 23 heures en utilisant le bouton rotatif.
- 7/7 signifie que la dérogation est permanente.
- Pour annuler cette dérogation, appuyer sur la touche MODE.
- Si un circuit est dans un mode de dérogation différent de celui des autres, le message **VOIR CAD** s'affiche signalant la dérogation.

■ Mode forcé température "ECO JUSQU'A" et "ECO PERMANENT"

Le chauffage fonctionne selon la température réduite, indépendamment des programmes horaires.

- Par défaut, la dérogation est active jusqu'à minuit. L'heure de fin de dérogation est conservée par défaut pour une nouvelle dérogation.
- La fin de la dérogation "éco" peut être réglée pour une durée maximale de 23 heures en utilisant le bouton rotatif.
- 7/7 signifie que la dérogation est permanente.
- Pour annuler cette dérogation, appuyer sur la touche MODE.
- Si un circuit est dans un mode de dérogation différent de celui des autres, le message **VOIR CAD** s'affiche signalant la dérogation.

■ Touche "réchauffage ballon autorisé pendant 1h"

La production d'eau chaude sanitaire est autorisée, indépendamment du programme horaire. Lorsque le ballon est en demande, le symbole apparaît dans l'afficheur :

Pour annuler cette dérogation, appuyer sur la touche .

La pompe de bouclage fonctionne si elle est branchée sur la sortie auxiliaire (**S.AUX:** réglé sur **BOUC.ECS**).

■ Mode VACANCES

Le chauffage et la production d'eau chaude sanitaire sont à l'arrêt mais l'installation est surveillée et protégée contre le gel.

- Sélectionner "VACANCES" à l'aide de la touche **MODE**.
- Régler le nombre de jours (jour courant = 1 et jusqu'à 99 jours ou 7/7 : permanent).
- Le mode "VACANCES" est annulé lorsque la durée spécifiée est écoulée, ou par appui sur **MODE** (si mode "VACANCES" est actif).

i
- La protection antigel est assurée pour le préparateur d'eau chaude sanitaire et pour chaque circuit chauffage quel que soit le réglage de la sonde d'ambiance correspondante. La température de l'ambiance en mode "VACANCES" est préréglée à +6°C. Cette valeur peut être modifiée si une sonde d'ambiance est raccordée.
- L'antigel du préparateur d'eau chaude sanitaire est automatiquement activé lorsque la température du préparateur ECS descend en-dessous de 4°C ; l'eau du préparateur ECS est alors réchauffée à 10°C.
- Le mode "VACANCES" permanent peut également être sélectionné par le module de télésurveillance vocal TELCOM1 livré en option.
- Si un circuit est dans un mode de dérogation différent de celui des autres, le message **VOIR CAD** s'affiche signalant la dérogation. Pour annuler la (ou les) dérogation(s) de la (ou des) commande(s) à distance, appuyer pendant 5 secondes sur **MODE**.

■ Mode ETE forcé

Le chauffage est coupé mais reste protégé contre le gel. La production d'eau chaude sanitaire reste autorisée.

- Sélectionner "ETE" à l'aide de la touche **MODE**. Lorsque ce mode de fonctionnement est actif, le symbole est affiché.
- Le mode "ETE" est annulé par appui sur **MODE** (si ce mode de fonctionnement a été réglé par **MODE**).

i
- Cette fonction est indépendante de la fonction "coupure automatique du chauffage" en été lorsque la température extérieure dépasse la température extérieure de "coupure de chauffage". Lorsque cette fonction est activée les symboles et **E** s'affichent.
- Pendant la coupure "été", les pompes sont remises en marche une fois par semaine pendant 1 minute, pour éviter leur gommage.

5 Réglages "Installateur"

5.1 Généralités

Ces opérations doivent être effectuées par un professionnel qualifié.

Pour accéder aux réglages installateur, ouvrir le volet.

C000155_03-01

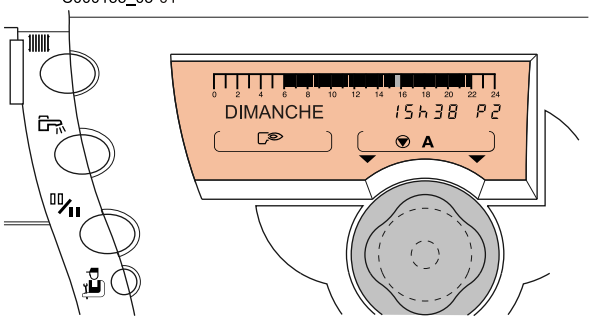

Les différents réglages et la programmation restent mémorisés même après une coupure de courant.

- Accès à la programmation horaire des circuits chauffage
- Accès à la programmation horaire du circuit ECS et de la sortie auxiliaire
- Changement de programmation Confort / Eco
- Touche d'accès aux paramètres réservés à l'installateur
- Bouton de réglage rotatif et poussoir

5.2 Réglages "professionnel"

- Les différents paramètres et réglages restent mémorisés même après une coupure de courant.
- En fin d'intervention, les données sont mémorisées après 2 minutes ou en fermant le volet.
- Pour rétablir les réglages d'usine des paramètres (niveau utilisateur et installateur) sans modifier les programmes horaires, appuyer simultanément sur les touches , et . Sélectionner **RESET PARAM.** avec le bouton de réglage rotatif.
  Cette fonction n'affecte ni les compteurs horaires, ni les compteurs d'impulsion.

Appuyer	Affichage	Paramètre réglé	Réglage d'usine	Plage de réglage	Réglage client
	FRANCAIS	Sélection de la langue à l'aide du bouton rotatif.	Deutsch	Français, ... (1)	
	CONTRASTE AFF.	Permet le réglage du contraste de l'afficheur à l'aide du bouton rotatif.			
	ETE/HIVER	Température extérieure de non-chauffage.	22 °C	15 à 30 °C	
	CALIBR. EXT	Calibrage sonde extérieure.	Température extérieure		
	MAX. CHAUD.	Température maximale de la chaudière et consigne chaudière en cas de production d'eau chaude sanitaire.	80 °C	50 à 85 °C	
	MIN. CHAUD.	Température minimale de la chaudière.	10 °C	10 à 50 °C	
	HORS GEL EXT.	Température extérieure activant l'antigel de l'installation.	+3 °C	-8 à +10 °C	
	TEMPO P.CHAUFF	Temporisation de la coupure des pompes de chauffage.	4 minutes	0 à 15 minutes	
	TEMPO P. ECS *	Temporisation de la coupure de la pompe eau chaude sanitaire.	2 minutes	0 à 15 minutes	
	FCT. MIN. BRUL	Réglage du temps de fonctionnement minimal du brûleur.	1 minute	0 à 4 minutes	

* La ligne ou le titre n'est affiché que pour les options, circuits ou sondes effectivement raccordés.

(1) Français - Deutsch - Nederlands

Appuyer	Affichage		Paramètre réglé	Réglage d'usine	Plage de réglage	Réglage client
	ADAPT *	**LIBEREE**	Adaptation automatique des courbes de chauffe pour tout circuit disposant d'une sonde d'ambiance dont l'influence est >0.	**LIBEREE**	**LIBEREE** **BLOQUEE**	
		BLOQUEE	Les courbes de chauffe ne peuvent être modifiées que manuellement.			
	LARGEUR BANDE *		Largeur de bande de régulation pour les vannes 3 voies.	12 K	4 à 16 K	
	DEC. CHAUD/V3V *		Ecart de température minimum entre la chaudière et les vannes.	4 K	0 à 16 K	
	NUIT : *	**ABAIS.**	La température réduite est maintenue.	**ABAIS.**	**ABAIS.** **ARRET**	
		ARRET	La chaudière est arrêtée.			
	PERMUT *	**AUTO**	Permet de permuter l'ordre d'enclenchement de la cascade tous les 7 jours.	**AUTO**	**AUTO** 1, 2, ..., 10	
		1, 2, ..., 10	Impose la chaudière meneuse de la cascade.			
	TEMPO P.CHAUD. *		Temporisation à la coupure de la pompe chaudière en cas de cascade.	3 minutes	1 à 30 minutes	

* La ligne ou le titre n'est affiché que pour les options, circuits ou sondes effectivement raccordés.
(1) Français - Deutsch - Nederlands

ETE/HIVER

Permet de régler la température extérieure au-dessus de laquelle le chauffage sera coupé.

- Les pompes chauffage sont coupées.
- Le brûleur ne démarre que pour les besoins en eau chaude sanitaire.
- Le symbole **E** s'affiche.
  Si on règle ce paramètre sur NON, le chauffage n'est jamais coupé automatiquement.

CALIBR. EXT
Calibrage sonde extérieure

Permet de corriger la température affichée par le tableau de commande par rapport à la température extérieure réelle (notamment en cas de longueur de câble importante).

Exemple :
Température extérieure réelle = 10 °C
Température affichée = 11 °C
Régler le paramètre **CALIBR. EXT** sur -1.

HORS GEL EXT.

En-dessous de cette température, les pompes fonctionnent en permanence et les températures minimales de chaque circuit sont respectées.

En cas de réglage **NUIT : ARRET**, la température réduite de chaque circuit est maintenue.

TEMPO P.CHAUFF

La temporisation de la coupure des pompes chauffage évite une surchauffe de la chaudière.

TEMPO P. ECS

La temporisation de la coupure de la pompe de charge eau chaude sanitaire évite une surchauffe de la chaudière et des circuits chauffage.

LARGEUR BANDE

Possibilité d'augmenter la largeur de bande si les vannes sont rapides ou de la diminuer si elles sont lentes.

DEC. CHAUD/V3V

Réglage de l'écart de température minimale entre la chaudière et les vannes.

NUIT

Ce paramètre s'affiche si au moins un circuit ne comporte pas de sonde d'ambiance.

Pour les circuits sans sonde d'ambiance :

- **NUIT : ABAIS.** (Abaissement) : La température réduite est maintenue pendant les périodes réduit. La pompe du circuit fonctionne en permanence.
- **NUIT : ARRET** (Arrêt) : Le chauffage est arrêté pendant les périodes réduit. L'antigel d'installation est assuré et provoque le fonctionnement type **NUIT : ABAIS.**.

Pour les circuits avec sonde d'ambiance :

- **NUIT : ABAIS.** est actif lorsque la température d'ambiance est inférieure à sa consigne.
- **NUIT : ARRET** est actif lorsque la température d'ambiance est supérieure à sa consigne.

5.3 Réglages relatifs à un circuit de chauffage

En fin d'intervention, les données sont mémorisées après 2 minutes ou en fermant le volet.

Appuyer	Affichage	Paramètre réglé	Réglage d'usine	Plage de réglage	Réglage client
+	**#CIRC. A**	Circuit A			
	PENTE CIRC. A *	Pente du circuit A	1.5	0 à 4	
	CONST J A *	Consigne de la température d'eau en mode haute température ou aérotherme durant la période confort	**NON**	20 à 90 °C	
	CONST N A *	Consigne de la température d'eau en mode haute température ou aérotherme durant la période éco	**NON**	20 à 90 °C	
	MAX. CIRC. A *	Température maximale de départ (Circuit A)	50 °C	20 à 90 °C	
	SEC.CHAP.A *	Séchage de la chape (Circuit A)	**NON**	20 à 50 °C	
	INFL.S.AMB. A *	Influence de la sonde d'ambiance A	3	0 à 10	
	DECALAGE AMB.A *	Décalage d'ambiance du circuit A (Si pas de sonde d'ambiance raccordée)	0	-5 à +5 °C	
	CALIBR. AMB.A *	Calibrage de la sonde d'ambiance du circuit A	Température ambiante A	-5 à +5 °C	
	ANTIGEL AMB. A *	Température ambiante d'activation de l'antigel du circuit A	6 °C	3 à 20 °C	
+	**#CIRC. B**	Circuit B			
	PENTE CIRC. B *	Pente du circuit B	0.7	0 à 4	
	CONST J B *	Température de pied de courbe (pour piscine)	15	15 à 90 °C	
	MAX. CIRC. B *	Température maximale de départ (Circuit B)	50 °C	20 à 90 °C	
	MIN. CIRC. B *	Température minimale de départ activée par l'antigel de l'installation (Circuit B)	20 °C	10 à 30 °C	
	SEC.CHAP.B *	Séchage de la chape (Circuit B)	**NON**	20 à 50 °C	
	INFL.S.AMB. B *	Influence de la sonde d'ambiance B	3	0 à 10	
	DECALAGE AMB.B	Décalage d'ambiance du circuit B (Si pas de sonde d'ambiance raccordée)	0	-5 à +5 °C	
	CALIBR. AMB. B *	Calibrage de la sonde d'ambiance du circuit B	Température ambiante B	-5 à +5 °C	
	ANTIGEL AMB. B *	Température ambiante d'activation de l'antigel du circuit B	6 °C	3 à 20 °C	

* La ligne ou le titre n'est affiché que pour les options, circuits ou sondes effectivement raccordés.

■ PENTE CIRC. ...

Réglage indépendant pour chaque circuit.

Circuit A

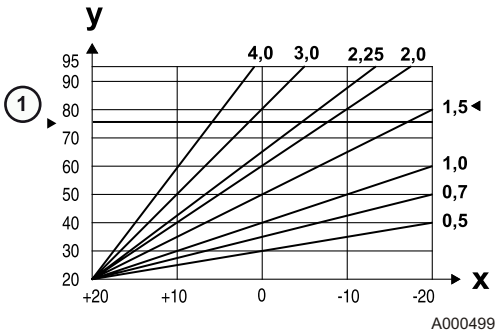

x	Température extérieure (°C)
y	Température départ eau (°C)
①	Température maximale de la chaudière Réglage d'usine : 75 °C

La pente de chauffe est réglée d'usine à 1.5.

Circuit B

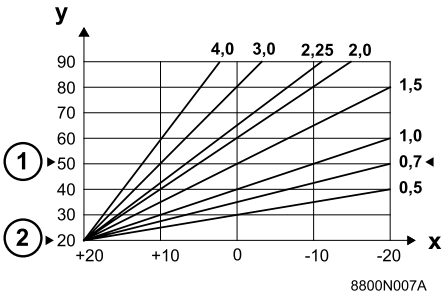

x	Température extérieure (°C)
y	Température départ eau (°C)
①	Température de départ maximale après vanne Réglage d'usine : 50 °C
②	Température de départ minimale après vanne Réglage d'usine : 20 °C

La pente du circuit vanne B est réglée d'usine à 0.7.

■ CONST

Permet d'imposer au circuit chaudière une température constante. Ce réglage est nécessaire pour commander un circuit de type aérotherme ou piscine.

■ MAX. CIRC. ...

Ce réglage limite la température de départ du circuit correspondant.

Dans le cas d'un plancher chauffant, ne pas modifier le réglage d'usine (50°C).
La réglementation impose un dispositif de sécurité indépendant de la régulation, avec réarmement manuel, qui coupe la fourniture de chaleur dans le circuit du plancher chauffant lorsque la température du fluide atteint 65 °C (France : NF P 52-303-1).

Raccorder un thermostat de sécurité sur le contact TS du connecteur pompe.

■ SEC.CHAP.

Permet d'imposer une température de départ constante pour accélérer le séchage d'une chape plancher chauffant.
Le réglage de cette température doit suivre les recommandations du chapiste.
L'activation de ce paramètre (réglage différent de **NON**) force l'affichage permanent de **SEC.CHAP.** et désactive toutes les autres fonctions de la régulation.
Lorsque le séchage chape est actif sur un circuit, tous les autres circuits (exemple : ECS) sont arrêtés. L'utilisation de cette fonction n'est possible que sur un circuit.

■ INFL.S.AMB.

Permet d'ajuster l'influence de la sonde d'ambiance sur la température d'eau du circuit concerné.

0	Pas de prise en compte (commande à distance montée à un endroit sans influence)
1	Prise en compte faible
3	Prise en compte moyenne (conseillée)
10	Fonctionnement type thermostat d'ambiance

■ DECALAGE AMB...

Décalage d'ambiance dans le cas où aucune sonde d'ambiance n'est raccordée.

Permet de régler un décalage d'ambiance.

Exemple :
Température de consigne = 20 °C,
Température mesurée = 19 °C
Régler le paramètre **DECALAGE AMB...** sur +1

Effectuer ce réglage 2 heures après la mise sous tension, lorsque la température ambiante est stabilisée.

■ CALIBR. AMB...
Calibrage de la sonde d'ambiance

Permet de corriger la température affichée par le tableau de commande par rapport à la température réelle de l'ambiance.

Exemple :
Température de consigne = 20 °C,
Température affichée = 19 °C
Régler le paramètre **CALIBR. AMB...** sur +1

■ ANTIGEL AMB...

Permet de régler la température ambiante maintenue en mode antigel pour chaque circuit.

5.4 Réglages relatifs à l'ECS

En fin d'intervention, les données sont mémorisées après 2 minutes ou en fermant le volet.

Appuyer	Affichage		Paramètre réglé	Réglage d'usine	Plage de réglage	Réglage client
+	**#CIRC ECS** *		Circuit ECS			
	T. BALLON JOUR *		Consigne de température ballon en programme jour	55 °C	10 à 80 °C	
	T. BALLON NUIT *		Consigne de température ballon en programme nuit	10 °C	10 à 80 °C	
	T. BALLON SOL. *		Consigne de température ballon solaire	55 °C	10 à 80 °C	
	DIFF. ON *		Différentiel d'enclenchement de la pompe solaire	10 °C	5 à 50 °C	
	DIFF. OFF *		Différentiel déclenchant l'arrêt de la pompe solaire	5 °C	5 à 50 °C	
	ECS * (NE PAS UTILISER)	**TOTALE**	Interruption du chauffage et du réchauffage de la piscine pendant la production d'eau chaude sanitaire.	**TOTALE**	**TOTALE, RELATIVE NON PRIOR.**	
		RELATIVE	Production d'eau chaude sanitaire et chauffage des circuits vanne si la puissance disponible est suffisante.			
		NON PRIOR.	Chauffage et production d'eau chaude sanitaire. **Risque de surchauffe pour le circuit direct.**			
	ANTILEG. *		Activation de la fonction antilégionellose.	**NON**	**OUI NON**	

* La ligne ou le titre n'est affiché que pour les options, circuits ou sondes effectivement raccordés.

■ ANTILEG.
(si ballon raccordé)

Le ballon d'eau chaude sanitaire est surchauffé à 70 °C tous les samedis de 4 heures à 5 heures. La fonction antilégionellose permet de prévenir l'apparition de légionelles dans le ballon.

Régler la température maximale de la chaudière (**MAX. CHAUD.**) à 80°C et prévoir un dispositif de mélange interdisant la distribution d'eau chaude sanitaire à une température supérieure à 60°C.

5.5 Réglages relatifs à l'affectation des circuits hydrauliques

En fin d'intervention, les données sont mémorisées après 2 minutes ou en fermant le volet.

Appuyer	Affichage		Paramètre réglé	Réglage d'usine	Plage de réglage	Réglage client
pendant 5 secondes	**CIRC.A:**	**DIRECT**	Permet le raccordement d'un circuit sans vanne 3 voies (exemple : circuit radiateurs)	**DIRECT**	**DIRECT** **AEROTH** **H.TEMP** **ABSENT**	
		AEROTH	Permet le raccordement d'un circuit haute température actif en période de chauffe			
		H.TEMP	Permet le raccordement d'un circuit haute température actif toute l'année			
		ABSENT	Permet de masquer le circuit A lorsqu'il est absent			
	CIRC.B:	**VANNE**	Permet le raccordement d'un circuit vanne 3 voies (exemple : plancher chauffant) avec option colis AD 199 pour circuit B	**VANNE**	**VANNE** **DIRECT** **PISCI.** **SOLAIRE**	
		DIRECT	Permet le raccordement d'un circuit sans vanne 3 voies (exemple : circuit radiateurs)			
		PISCI.	Permet le raccordement d'une piscine. Un interrupteur peut être branché sur ☎ en option			
		SOLAIRE	Permet le raccordement d'une installation solaire.			
	S.AUX:	**BOUC.ECS**	Permet le raccordement d'une pompe de bouclage sanitaire (à ne pas utiliser en solaire)	**POMPE A**	**BOUC.ECS** **PROGRAM.** **B.ELEC** **SOLAIRE** **POMPE A** **ECS**	
		PROGRAM.	Utilisation en horloge indépendante (application hors chauffage)			
		B.ELEC	Permet le pilotage d'un ballon mixte chauffé par une résistance électrique en mode **ETE** (piloté par **AUX** relayé par un relais de puissance) et par la chaudière en mode **HIVER**			
		SOLAIRE	Permet le raccordement d'une installation solaire.			
		POMPE A	La sortie **POMPE A** est utilisée pour piloter la pompe du circuit A.			
		ECS	Le circuit **ECS** n'est pas configurable. Le circuit **ECS** est toujours utilisé pour la production d'eau chaude sanitaire.			
	CASCADE		Ne pas modifier. Conserver le réglage d'usine.	**NON**	**NON**, 1, 2, 3, 4, 5, 6, 7, 8, 9, 10	
	CASC		Ne pas modifier. Conserver le réglage d'usine.	**CLASSIC**	**MAXI** **CLASSIC**	
	CAD:	**MONO**	La dérogation d'une commande à distance n'agit que sur le circuit sur lequel la commande à distance est raccordée. Dans ce cas si **MODE:** est sélectionné sur la chaudière, **VOIR CAD** s'affiche pour indiquer qu'un circuit présente une dérogation différente des autres circuits	**TT.CIRC.**	**MONO** **TT.CIRC.**	
		TT.CIRC.	La dérogation d'une commande à distance est transmise à tous les circuits chauffage			

* La ligne ou le titre n'est affiché que pour les options, circuits ou sondes effectivement raccordés.

Appuyer	Affichage		Paramètre réglé	Réglage d'usine	Plage de réglage	Réglage client
	E.TEL:	**ANTIGEL**	Permet le pilotage de la chaudière par le transmetteur téléphonique TELCOM sur le connecteur ✆. Lorsque le contact est fermé la chaudière est en mode hors-gel (VACANCES). Affichage **ANTIGEL TELE** Lorsque le contact est ouvert la chaudière est en mode **AUTO**	**ANTIGEL**	**ANTIGEL** **TAM A** **TH ECS** **PISCI.**	
		TAM A	Permet le raccordement d'un thermostat d'ambiance pour piloter le circuit A sur le connecteur ✆			
		TH ECS	Permet le pilotage d'un préparateur ECS raccordé sur le connecteur ✆. (Pas de réglage de consigne possible, réglage programme ECS possible)			
		PISCI.				
	S.TEL.	**D.SONDES**	Le contact entre les bornes 3 et 4 du bornier téléphonique de la OE-tronic 3 est fermé lorsqu'un défaut apparaît sur une sonde.	**D.SONDES**	**D.SONDES** **REVISION** **D.S.+ REV**	
		REVISION	Le contact entre les bornes 3 et 4 du bornier téléphonique de la OE-tronic 3 se ferme lorsque l'entretien programmé est nécessaire.			
		D.S.+ REV	Le contact entre les bornes 3 et 4 du bornier téléphonique se ferme pour l'une ou l'autre des raisons.			
	S.TAMPON	**OUI / NON**	Permet d'activer la fonction ballon tampon.	**OUI**	**OUI / NON**	**OUI**

* La ligne ou le titre n'est affiché que pour les options, circuits ou sondes effectivement raccordés.

6 Mise en service

6.1 Mise en service ou redémarrage après un arrêt prolongé

Seul un professionnel qualifié peut effectuer la première mise en service.

Avant d'allumer la chaudière, vérifier que l'installation est bien remplie en eau.

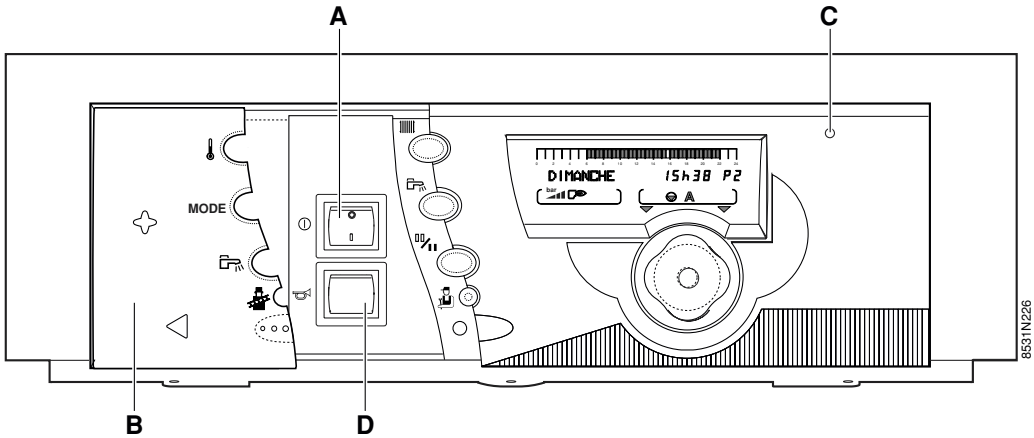

1. Ouvrir les vannes d'isolement de départ et de retour.
2. Mettre l'interrupteur Marche / Arrêt **A** en position Marche.
3. Vérifier la pression d'eau de l'installation indiquée au niveau de l'afficheur du tableau de commande.

   Pression insuffisante : ajouter de l'eau (0 - 0.5 bar)

   Ajout d'eau conseillé (0.5 - 1 bar)

   Pression correcte (1 - 2 bar)

   Trop de pression (> 2 bar)

Pression minimale sur une installation froide = 2 segments

4. Faire un appoint d'eau si nécessaire.
5. Ouvrir le robinet d'arrivée gaz (Option) :
   - Une séquence de démarrage commence. Le fonctionnement de la chaudière se déroule ensuite automatiquement.
   - L'afficheur indique le mode de fonctionnement de la chaudière.
   - Plusieurs séquences de démarrage successives peuvent avoir lieu : 5 maximum.
   - Pour redémarrer la chaudière, enfoncer le bouton de réarmement du thermostat de sécurité, puis refaire les opérations de mise en route.
   - Si la chaudière ne démarre pas, le module de commande du brûleur se met en défaut et le voyant rouge est allumé. Si la chaudière ne démarre pas après plusieurs réarmements (5 tentatives possibles), contacter votre chauffagiste en lui indiquant le message de défaut affiché.

6.2 Réglage de la puissance chaudière pour la mesure des émissions et le test du thermostat de sécurité

1. Appuyer sur .
2. Utiliser le bouton rotatif pour passer de PΞ à P-/P_.

   PΞ : Puissance maximale de la chaudière

   P- : Puissance maximale réglée de la chaudière

   P_ : Puissance maximale

   L'affichage indique, en alternance (Toutes les 2 secondes) :
   EMISSION MES.8888 : Vitesse en tr/min du ventilateur

   EMISSION MES.888° : Température chaudière

   EMISSION MES.888uA : Courant d'ionisation

TEST STB

Appuyer pendant 5 secondes sur la touche : l'affichage indique **TEST-STB**.

7 Messages d'erreurs

Message	Causes probables	Action
DEF.ALLUMAGE	Défaut d'allumage	Vérifier l'électrode d'allumage (écartement des électrodes), son connecteur et son câble de liaison.
	Défaut d'ionisation	Vérifier la mise à la terre ; Vérifier le courant d'ionisation. Rectifier le taux de CO_2 si nécessaire.
	Vanne gaz défectueuse	Remplacer la vanne gaz.
	Pas de gaz ou présence d'air dans la conduite	Mesurer la pression du gaz d'alimentation. Purger le circuit gaz.
DEFAUT CVI8	Mauvais positionnement de l'électrode	Nettoyer l'électrode et vérifier son positionnement (écart des électrodes 3.5 mm)
	Câble d'allumage ou connecteur électrode défectueux	Vérifier la liaison. Remplacer si nécessaire.
	Défaut coffret de sécurité	Réarmer le coffret de sécurité. Remplacer si nécessaire.
DEFAUT CVI9	Défaut d'impulsion électrique de la commande de la vanne gaz	Remplacer la vanne gaz.
	Mauvais contact entre le coffret de sécurité et la vanne	Vérifier si le coffret de sécurité est correctement emboîté sur la vanne. Vérifier le contact électrique sur la vanne gaz.
	Commande vanne gaz du coffret de sécurité défectueuse	Réarmer le coffret de sécurité. Remplacer si nécessaire.
DEFAUT CVI10-22	Défaut interne du coffret de sécurité	Réarmer le coffret de sécurité. Remplacer si nécessaire.
DEF.COM.CVI	Défaut de communication entre OE-tronic 3 et coffret de sécurité	Vérifier la liaison et les connexions entre OE-tronic 3 et coffret de sécurité.
DEF.MANOMETRE	Défaut du capteur de pression d'eau	Vérifier les contacts. Vérifier la liaison et les connecteurs. Remplacer la sonde si nécessaire. Remplacer le capteur pression d'eau.
DEF. S.CHAUD **DEFAUT S.EXT.** **DEFAUT S.ECS** **DEFAUT S.DEP.B** **DEFAUT S.AMB.A** **DEFAUT S.AMB.B** **DEFAUT S.FUMEE** **DEF.S.B.TAMPON** **DEF. VENTILO**	La sonde correspondante est coupée ou court-circuitée.	Vérifier la liaison et les connecteurs. Remplacer la sonde si nécessaire. Voir les remarques ci-après.
DEF.S.RETOUR	Sonde retour défectueuse	Vérifier la liaison et les connecteurs. Remplacer la sonde si nécessaire.
FLAM.PARASI.	Détection d'une flamme parasite	Vérifier l'étanchéité du circuit gaz. Vérifier l'écart de l'électrode d'allumage.
MANQUE EAU	Pression dans l'installation < 0.5 bar	Rajouter de l'eau dans l'installation
STB FUMEE	Température des fumées > 105 °C	Vérifier le turbulateur placé dans l'échangeur. Le remplacer, si nécessaire.
SECT. FAIBLE	Tension du secteur < 172 V	Vérifier l'alimentation électrique. Si la tension est supérieure à 187 V, le message ne s'affiche plus.
STB CHAUD.	Température départ > 97 °C	Vérifier le STB et le câblage. Purger la chaudière. Vérifier la pompe chaudière et le circuit hydraulique de l'installation.
PAS DE CONF.	La chaudière ne reconnaît pas ses caractéristiques	Contacter l'installateur.

DEF.MANOMETRE

Le manomètre est défectueux. La chaudière est arrêtée. Pour débloquer le fonctionnement pendant 72 heures, couper momentanément l'alimentation électrique de la chaudière.

DEF. VENTILO

Le ventilateur du brûleur ne tourne pas. La chaudière ne satisfait plus aucune demande de chauffe.

DEF. S.CHAUD

Le brûleur ne démarre pas.

DEFAUT S.EXT.

La consigne chaudière est égale au **MAX. CHAUD.** mais peut être limitée par le thermostat chaudière à une valeur plus faible.

- La régulation des vannes n'est plus assurée mais la surveillance de la température maximale du circuit après vanne reste assurée.
- Les vannes peuvent être manoeuvrées manuellement.
- Le réchauffage de l'eau chaude sanitaire reste assuré.

DEFAUT S.DEP.B

Le circuit concerné passe automatiquement en mode manuel : La pompe tourne.

DEF. S.ECS

Le réchauffage de l'eau chaude sanitaire n'est plus assuré. La température de charge du ballon est égale à la température de la chaudière.

DEFAUT S.AMB.A et DEFAUT S.AMB.B

Le circuit concerné fonctionne sans influence de la sonde d'ambiance.

DEF.S.RETOUR

La modulation de la pompe chaudière ne fonctionne plus, elle tourne à pleine puissance. La production d'eau chaude sanitaire instantanée ne fonctionnera plus pour les appareils à double service.

DEFAUT S.FUMEE

La sonde de fumée est défectueuse. La chaudière est mise en sécurité.

DEF.S.B.TAMPON

Le réchauffage du ballon tampon n'est plus assuré.

i Les dix derniers défauts sont mémorisés dans le paragraphe **#HISTORIQUE D.**

8 Contrôle des paramètres et des entrées/sorties (mode tests)

La régulation OE-tronic 3 intègre une fonction tests qui permet de vérifier l'état des paramètres et des entrées/sorties.

Appuyer	Affichage	Etat des paramètres, des sorties ou des entrées
pendant 10 secondes	**#PARAMETRES**	La page **#PARAMETRES** permet de visualiser un par un l'état de différents paramètres.
	PERMUT **	Chaudière en tête de permutation actuelle
	ALLURE **	Nombre de chaudières raccordées en cascade
	PUISSANCE %	Puissance momentanée (%)
	CMD POMPE %	Vitesse momentanée de rotation de la pompe (%)
	T.CALC. CHAUD.	Température calculée pour la chaudière
	TEMP.CHAUD	Température chaudière mesurée
	T.CALC. CASC. **	Température calculée départ cascade
	TEMP. CASCADE **	Température mesurée départ cascade
	T. CALCULEE A	Température calculée pour le circuit A
	T. CALCULEE B *	Température calculée pour le circuit B
	TEMP. DEPART B	Température départ B mesurée
	T. CALCULEE C *	Température calculée pour le circuit C
	TEMP. DEPART C	Température départ C mesurée
	DECAL ADAP A *	Décalage parallèle calculé pour le circuit A
	DECAL ADAP B *	Décalage parallèle calculé pour le circuit B
	DECAL ADAP C *	Décalage parallèle calculé pour le circuit C
	#HISTORIQUE D.	La page **#HISTORIQUE D.** permet de consulter les 10 derniers défauts affichés.
	1 DEF...	Mémoire d'alarme + jour, mois et heure à laquelle elle a eu lieu
	...	
	10 DEF...	Mémoire d'alarme + jour, mois et heure à laquelle elle a eu lieu
	NB ATTENTE 2MN	Comptage du nombre de défauts
	#TEST SORTIES	La page **#TEST SORTIES** permet d'alimenter une par une les sorties d'une manière indépendante afin de vérifier leur fonctionnement.
	PUISSANCE BR.%	Indication de la puissance du brûleur
	PUISSANCE P.%	Indication de la puissance de la pompe
	P.CIR.AUX. : OUI/NON	Marche sortie auxiliaire
	POMPE ECS : OUI/NON *	Marche/Arrêt pompe eau chaude sanitaire
	P. CIRC. A : OUI/NON	Marche/Arrêt pompe circuit A
	OUV. V3V B : OUI/NON *	Ouverture vanne circuit B
	FERM.V3V B : OUI/NON *	Fermeture vanne circuit B
	P. CIRC. B : OUI/NON *	Marche/Arrêt pompe circuit B
	OUV. V3V C : OUI/NON *	Ouverture vanne circuit C
	FERM.V3V C : OUI/NON *	Fermeture vanne circuit C
	P. CIRC. C : OUI/NON *	Marche/Arrêt pompe circuit C
	SORTIE TEL. : OUI/NON	Marche/Arrêt alarme externe relais téléphonique

* La ligne ou le titre n'est affiché que pour les options, circuits ou sondes effectivement raccordés.

** Uniquement affiché pour les chaudières "maîtres".

Appuyer	Affichage	Etat des paramètres, des sorties ou des entrées
	#TEST ENTREES	La page **#TEST ENTREES** permet de visualiser l'état des entrées logiques (c'est à dire autre que les sondes).
	COM. TELEPHONE	Pont sur l'entrée téléphonique (1 = présence, 0 = absence)
	FLAMME	Flamme présente (1) ou absente (0)
	VANNE	Vanne gaz ouverte (1) ou fermée (0)
	DEFAUT	Affichage d'un défaut : oui (1) ou non (0)
	VER. ROM	Valeur de contrôle pour le technicien
	VER. EEPROM	Valeur de contrôle pour le technicien
	CHAUD...	Type de chaudière
	CAD A : OUI/NON	Commande à distance A (1 = présence, 0 = absence)
	CAD B : OUI/NON	Commande à distance B (1 = présence, 0 = absence)
	CAD C : OUI/NON	Commande à distance C (1 = présence, 0 = absence)
	#CONFIGURATION	
	xxKW P.DEM.%	Puissance de démarrage de la chaudière
	P.MAX CHAUF(%)	Réglage de la puissance maximale de la chaudière
	MIN.VENT. (%)	Réglage de la puissance minimale de la chaudière
	P.MAX ECS(%)	Réglage de la puissance maximale en eau chaude sanitaire
	POMPE V.:	Choix du type de modulation pompe/circulateur chauffage (si modulant)
	#REVISION	Permet d'activer la fonction générant un affichage **REVISION** lorsque la date programmée est dépassée (le contact téléphonique se ferme si la fonction est sélectionnée)
	ANNEE REV.	
	MOIS REVISION	
	DATE REVISION	

* La ligne ou le titre n'est affiché que pour les options, circuits ou sondes effectivement raccordés.

** Uniquement affiché pour les chaudières "maîtres".

9 Pièces de rechange

16/11/07 - 300001764-002-B

Pour commander une pièce de rechange, il est **indispensable d'indiquer le numéro de code figurant dans la liste**, en face du repère de la pièce désirée.

Tableau de commande OE-tronic 3

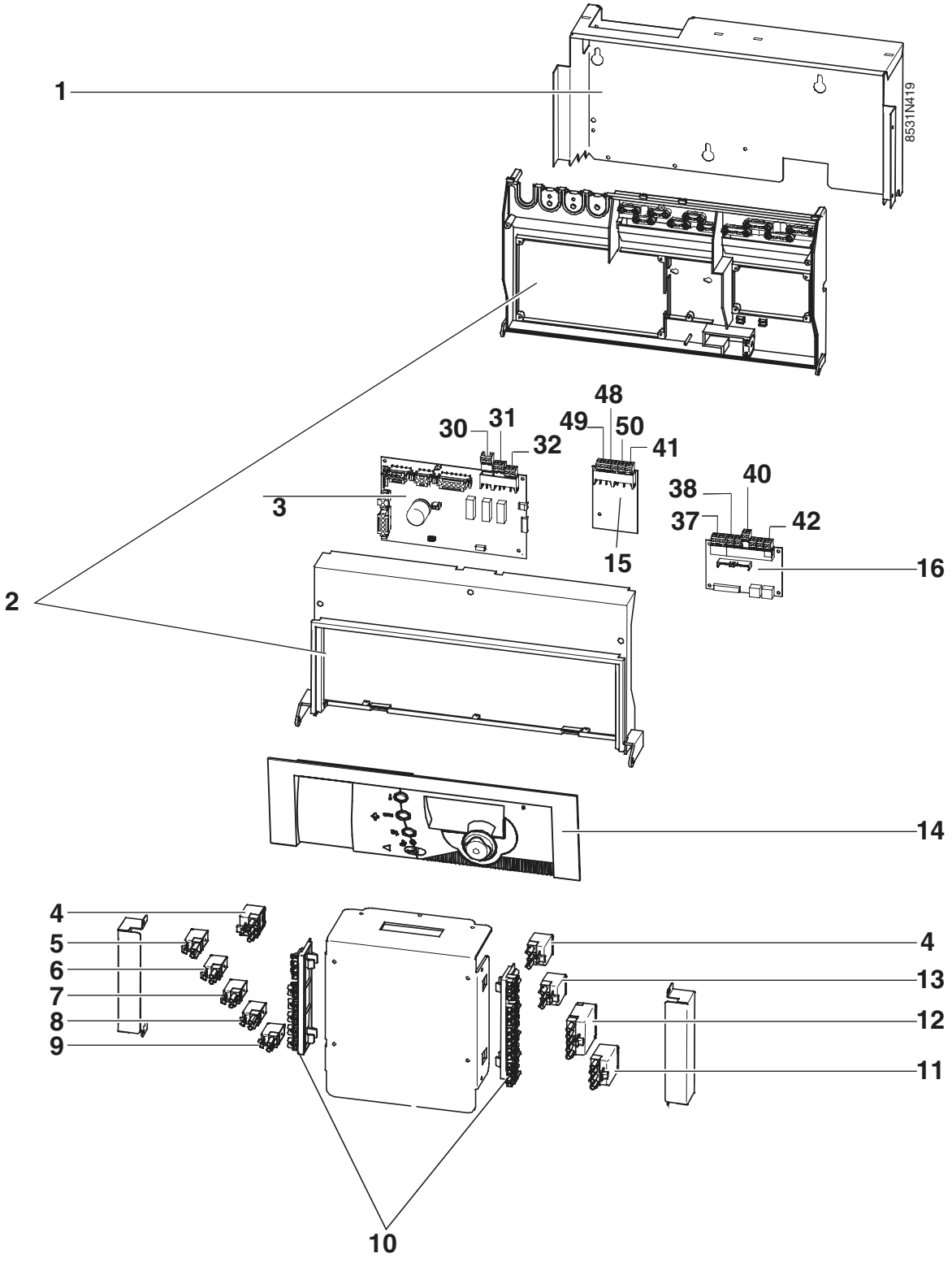

Faisceaux et connecteurs

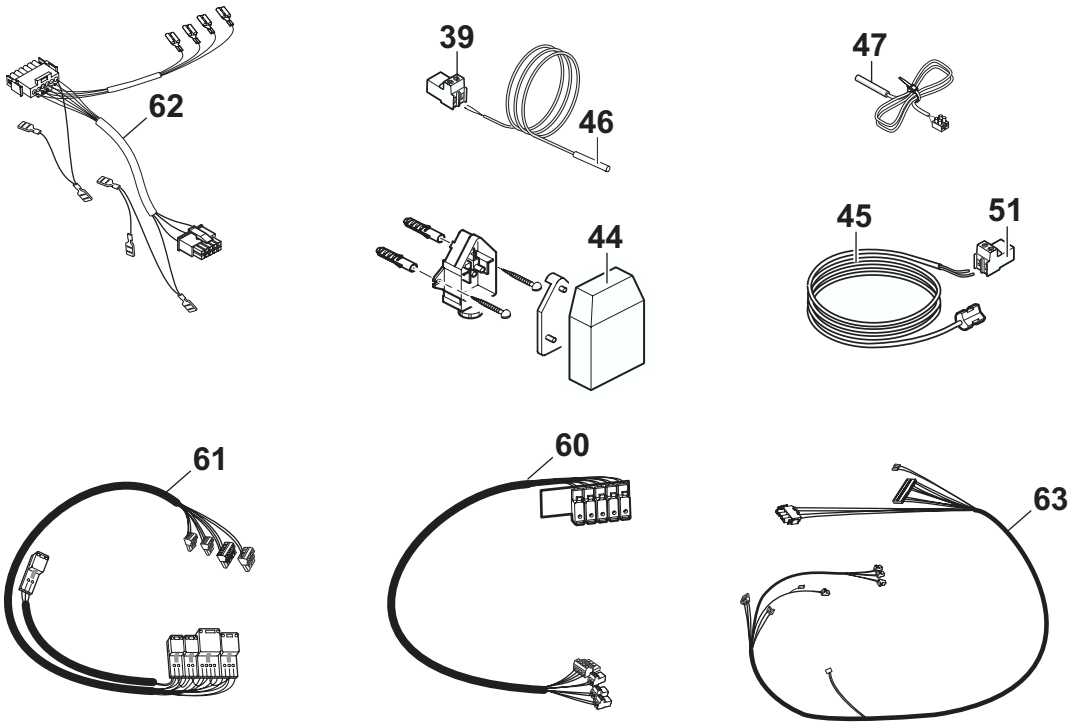

8531N422

Volet du tableau de commande

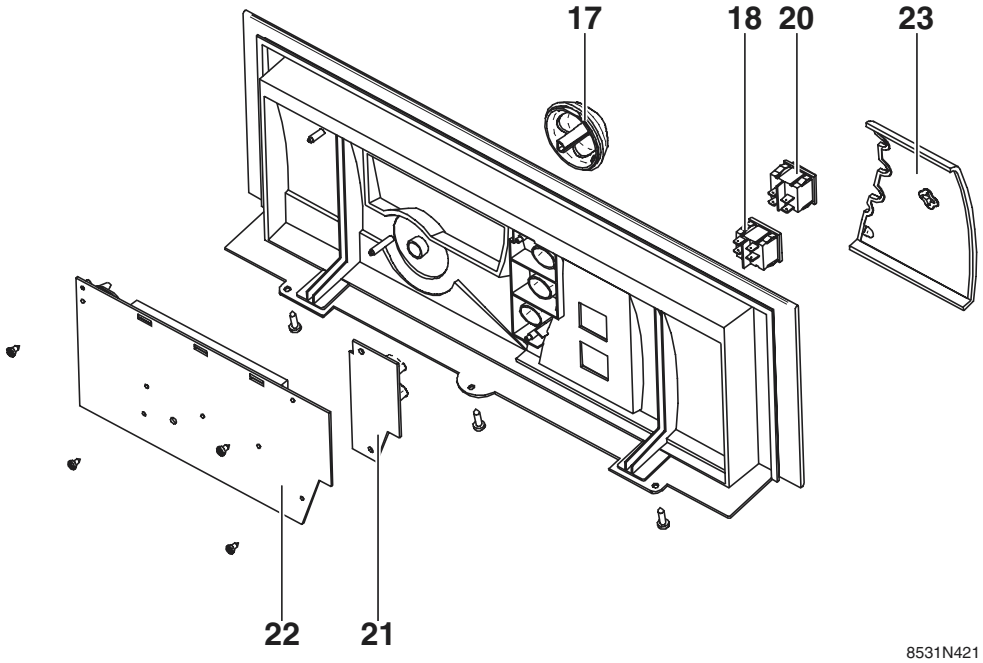

8531N421

Rep.	Code	Désignation
	311410	Tableau de commande OECODENS
1	306087	Panneau arrière
2	302310	Carcasse tableau de commande
3	702479	Carte relais
4	387420	Connecteur 3 pts alimentation
5	285050	Connecteur 2 pts sonde extérieure - Gris
6	285052	Connecteur 2 pts sonde d'ambiance A - Noir
7	285064	Connecteur 2 pts sonde d'ambiance B - Blanc
8	285058	Connecteur 2 pts - Rouge
9	285051	Connecteur 2 pts - Vert
10	285046	Barrette de fixation des connecteurs
11	285065	Connecteur 4 pts thermostat d'ambiance
12	305689	Connecteur mâle 5 pts
13	387421	Connecteur pompe externe
14	304387	Enjoliveur tableau
15	702478	Carte vanne 3 voies
16	702440	Carte sonde
		Volet du tableau de commande
17	304389	Bouton de réglage
18	120888	Interrupteur bipolaire vert Marche/Arrêt
20	130075	Interrupteur bipolaire momentané
21	304388	Clavier élastomère
22	304386	Carte UC
23	182196	Volet complet - gris anthracite
		Connecteur sur carte relais
30	300009075	Connecteur 3 pts alimentation
31	300009074	Connecteur 3 pts pompe A/VS
32	300009077	Connecteur 3 pts pompe auxiliaire
		Connecteur pour carte sonde
37	300009102	Connecteur 4 pts
38	300009070	Connecteur 2 pts sonde extérieure
39	300008957	Connecteur 2 pts sonde eau chaude sanitaire
40	300008954	Connecteur RAST 5 2 pts sonde ambiance A
41	300009082	Connecteur RAST 5 2 pts sonde ambiance B/C
42	300009086	Connecteur RAST 5 2 pts sonde solaire
44	702309	Sonde extérieure AF 60
45	702308	Sonde départ VF 60
46	182106	Sonde ballon KVT 60 - 5 m
47	182884	Sonde capteur solaire
48	200006060	Connecteur 5 pts monté TS+POMPE
49	300009079	Connecteur 4 pts V3V
50	295225	Connecteur ident.
51	300008959	Connecteur RAST 5 2 pts sonde départ

Rep.	Code	Désignation
		Faisceau
60	0305453	Faisceau sonde
61	0305691	Faisceau alimentation
62	0306088	Faisceau chaudière/sonde/ventilation
63	0305694	Faisceau alimentation chaudière

OERTLI THERMIQUE S.A.S.

www.oertli.fr

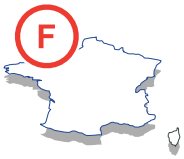

Direction des Ventes France
Z.I. de Vieux-Thann
2, avenue Josué Heilmann • B.P. 50018
F-68801 Thann Cedex
03 89 37 00 84
03 89 37 32 74

Assistance Technique PRO
03 89 37 69 32
03 89 37 69 33
03 89 37 69 34
03 89 37 69 35
assistance.technique@oertli.fr

OERTLI ROHLEDER WÄRMETECHNIK GmbH

www.oertli.de

Raiffeisenstraße 3
D-71696 MÖGLINGEN
07141 24 54 0
07141 24 54 88
info@oertli.de

OERTLI DISTRIBUTION BELGIQUE N.V. S.A.

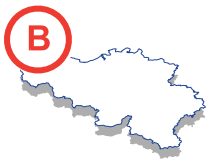

Park Ragheno
Dellingstraat 34
B-2800 MECHELEN
015 - 45 18 30
015 - 45 18 34
info@oertli.be

OERTLI SERVICE AG

ww.oertli-service.ch

Service technique
Technische Abteilung
Servizio tecnico

Bahnstraße 24
CH-8603 SCHWERZENBACH
01 806 41 41
01 806 41 00
info@oertli-service.ch

VESCAL S.A. • Systèmes de chauffage

www. heizen.ch

Service commercial
Verkaufsbüro
Servizio commerciale

Z.I. de la Veyre, St-Légier
CH-1800 VEVEY 1
021 943 02 22
021 943 02 33
info@vescal.ch

© Droits d'auteur

Toutes les informations techniques contenues dans la présente notice ainsi que les dessins et schémas électriques sont notre propriété et ne peuvent être reproduits sans notre autorisation écrite préalable.

Sous réserve de modifications.

0306040

16/11/07

300001764-001-B

OERTLI THERMIQUE S.A.S.
Z.I. de Vieux-Thann
2, avenue Josué Heilmann • B.P. 50018
F-68801 Thann Cedex